MOBATIME

SWISS TIME SYSTEMS

RELOJ INTERIOR DIGITAL

ECO-M-DC

La ECO-M-DC es una serie de relojes digitales que incorporan la técnica LED de siete segmentos a un precio asequible. Poseen una esbelta y elegante carcasa que muestra la fecha, hora o ambas en alternancia.

SU RELOJ ECO-M-DC EN 6 PASOS

Para que su reloj digital satisfaga todas sus necesidades, puede ensamblar todos los componentes de manera individual. Elija entre los diferentes tamaños, colores y variedades de visualización, así como entre las posibilidades de montaje y las opciones adicionales. Configure su reloj ECO-M-DC según sus preferencias, de manera que se adapte a los espacios y las condiciones generales. Si tiene alguna pregunta, nuestros especialistas con gusto lo ayudarán.

1.

Defina el tipo de visualización y la altura de los dígitos

FORMATO

Usted elige. El tipo de visualización, el tamaño y la cantidad de los dígitos ofrecen múltiples variantes. La distancia de lectura varía según el color, la iluminación, el ángulo de visión, etc. El código de pedido se compone de la siguiente manera:

Altura de los dígitos	10:08	10:08 25	10:08:25	Distancia de lectura
57 mm	**57.4**	**57.6**	**57x.6**	25–30 m
75 mm	**75.4**	**75.6**	**75x.6**	30–40 m
100 mm	**100.4**	**100.6**	**100x.6**	40–60 m

2.

Elija el color de visualización

COLOR DE VISUALIZACIÓN

El fondo de pantalla es negro y ofrece un contraste ideal con un ángulo de visión de 160 grados. Se puede seleccionar el color de los dígitos. Estas son las variantes disponibles:

rojo (R) | amarillo (A) | verde (G) | verde puro (PG) | azul (B) | blanco (W)

3.

¿Cuál es la solución de montaje adecuada?

SOLUCIÓN DE MONTAJE

Elija la solución de una o doble cara y seleccione una posibilidad de montaje adecuada. Estos son los códigos para el montaje de techo o de pared y las variantes con o sin brazo de pared.

N.N
Montaje de pared una cara

N.S
Montaje de techo una cara

D.S
Montaje de techo doble cara

N.B
Fijación con brazo de pared una cara

D.B
Fijación con brazo de pared doble cara

4. ¿Qué código horario necesita?

SINCRONIZACIÓN

CÓDIGO	SINCRONIZACIÓN	ALIMENTACIÓN
MBL	MOBALine	Red
MBLDCF	MOBALine / DCF activo	Red
IRIG	Interfaz IRIG-B	Red
RS485	RS-485 (protocolo IF482)	Red
NTP	NTP	Red
PoE	NTP	PoE
PoEclass	Al igual que PoE, soporta la clasificación de potencia	PoE

5. ¿Cuál es el color de armazón adecuado?

COLOR DEL ARMAZÓN

black
RAL 9005

silver
RAL 9006

6. ¿Desea alguna opción adicional?

OPCIONES

A petición, el reloj ECO-M-DC se puede equipar con las siguientes características adicionales:

CÓDIGO	OPCIÓN
VDC	Alimentación por 18–56 VDC
SC	Respaldo RTC sin batería con supercondensador durante 12 h
RP	Alimentación redundante (PoE + 24 VDC)
SL	Visualización a través de diodos SMD
E	Soporte para funciones de temperatura, cronómetro y control remoto por infrarrojos[1]

[1] no es posible el uso simultáneo de un sensor de temperatura (TP) y un teclado de control de cronómetro con cable (SK)

¿Necesitas accesorios?

ACCESORIOS

CÓDIGO	ACCESORIO
IR	controlador remoto IR
SK	teclado para control del reloj y del cronómetro, cable de 5 metros de longitud, manual
TP 3m	sensor de temperatura, IP 66, cable de 3 metros[1]
TP 30m	sensor de temperatura, IP 66, cable de 30 metros[1]
TP RS485	sensor de temperatura con interfaz RS 485, fuente de alimentación 12VDC, cable entre sensor e interfaz de 3m (únicamente para la versión de SI)[1]
TP LAN	sensor de temperatura con interfaz de Ethernet, fuente de alimentación de 5 VDC, cable entre sensor e interfaz de 3 m (únicamente para NTP -Protocolo de sincronización de la red-, PoE y WiFi)[1]

[1] solo para relojes con opción E

SU RELOJ ECO-M-DC ESTÁ DETERMINADO

Ahora puede pedir su reloj ECO-M-DC y determinar el código correspondiente para ello. Ingrese la abreviatura para cada componente de su elección en el cuadro blanco y descubra así el código de su producto. Puede utilizarlo de inmediato como código de pedido.

Mi reloj ECO-M-DC ECO-M-DC.

1. Formato Código .

2. Color de visualización Código .

3. Solución de montaje Código .

4. Sincronización Código .

5. Color de armazón Código .

6. Opción Código

Ejemplo de código de pedido

	1.	2.	3.	4.	5.	6.
ECO-M-DC.	57.4 .	R .	N.N .	NTP .	black .	
ECO-M-DC	altura de los dígitos 57mm HH:MM	visualización roja	montaje de pared, una cara	versión Ethernet	armazón negro	ninguna opción

DATOS TÉCNICOS

ECO-M-DC		57.4	57.6	57x.6	75.4	75.6	75x.6	100.4	100.6	100x.6
Altura de los dígitos (mm)		57	57/38	57	75	75/57	75	100	100/57	100
Caracteristicas de la visualización		Visualización de la hora en formato de 12 o 24 horas Visualización alterna de la hora, la fecha y la temperatura (en C ° o F °, con sensor de temperatura externo conectado)[1] Ajuste de brillo de pantalla automático o manual Cronómetro (cuenta hasta 24 horas, cuenta regresiva desde el valor establecido, visualización de intervalos de tiempo, congelación de la pantalla ...)[1] Operación de cronómetro a través de botones, control remoto IR[1]								
Material		Caja: aluminio Vidrio de protección: plexiglás antirreflectante								
Alimentación		Estándar: 100 – 240 VAC, 50 – 60 Hz VDC (opción, no disponible para la versión PoE/PoEclass): 24 VDC								
		Versión PoE: PoE (IEEE 802.3af-Class 0)								
Consumo energético (VA)	UC	7	8	8	7	8	8	7	8	10
	DC	11	16	16	11	16	16	11	16	18
	UC PoE	7	8	8	7	8	8	7	8	10
	DC PoE	11	15	15	11	15	15	11	15	15
Precisión del cuarzo a 20 °C		± 0,1 segundos / día sin sincronización (después de 24 horas de sincronización a temperatura constante)								
Backup RTC/ minutaje a base de cuarzo	Alimentación por red eléctrica	mediante batería de litio: > 2 años (sin alimentación) / > 15 años (con alimentación)								
	Alimentación por PoE	sin minutaje (como máximo 12 horas mediante SuperCap a petición)								
Precisión de temperatura		-25 a +85 °C: ±0,5 °C, -50 a +125 °C: ±2,0 °C								
Entorno operativo		-5 a +55 °C (humedad relativa del 0 al 95 %, sin condensación)								
Grado de protección		IP 54								
Normas		2002/96/EC / 2011/65/EU / 2014/30/EU / 2014/35/EU / EN 50121-4 / EN 55022 / EN 55024 / EN 60950-1								
Peso (kg)	UC	0.9	1.2	1.3	1.4	1.9	2.1	1.9	2.6	2.8
	DC	2	2.5	2.6	3	4	4.4	4	5.4	5.9
Dimensiones (en mm, véase abajo)	A	325	405	435	395	490	540	520	610	725
	B	126	126	126	143	143	143	176	176	176
	C	200	300	320	270	330	360	400	450	540

UC = una cara; DC = doble cara
[1] solo con la opción E

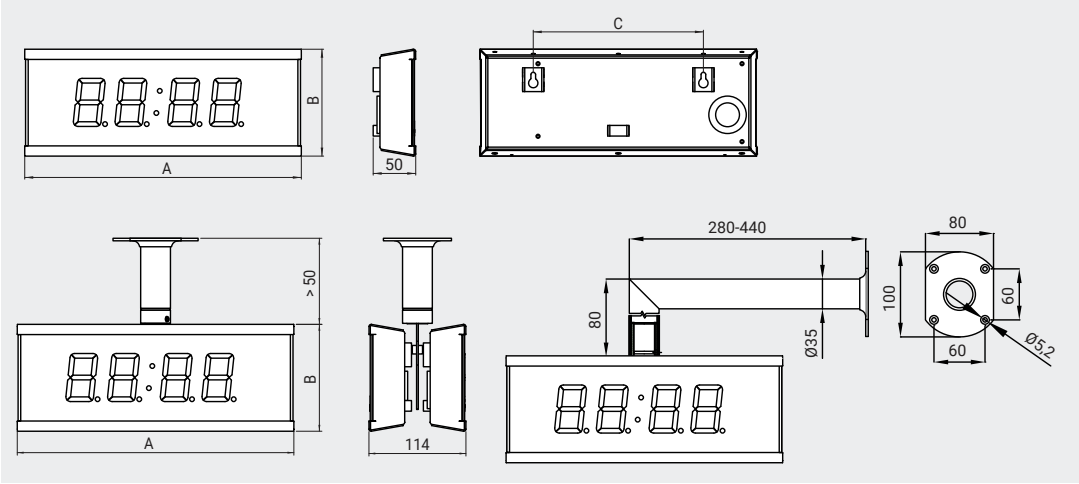

LS-801228.25 / 2022

¿Tiene alguna pregunta?
Con gusto lo ayudamos.

Moser-Baer AG | Spitalstrasse 7 | CH-3454 Sumiswald
Tel. 034 432 46 46 | Fax 034 432 46 99
info@mobatime.com | www.mobatime.com

MOBATIME